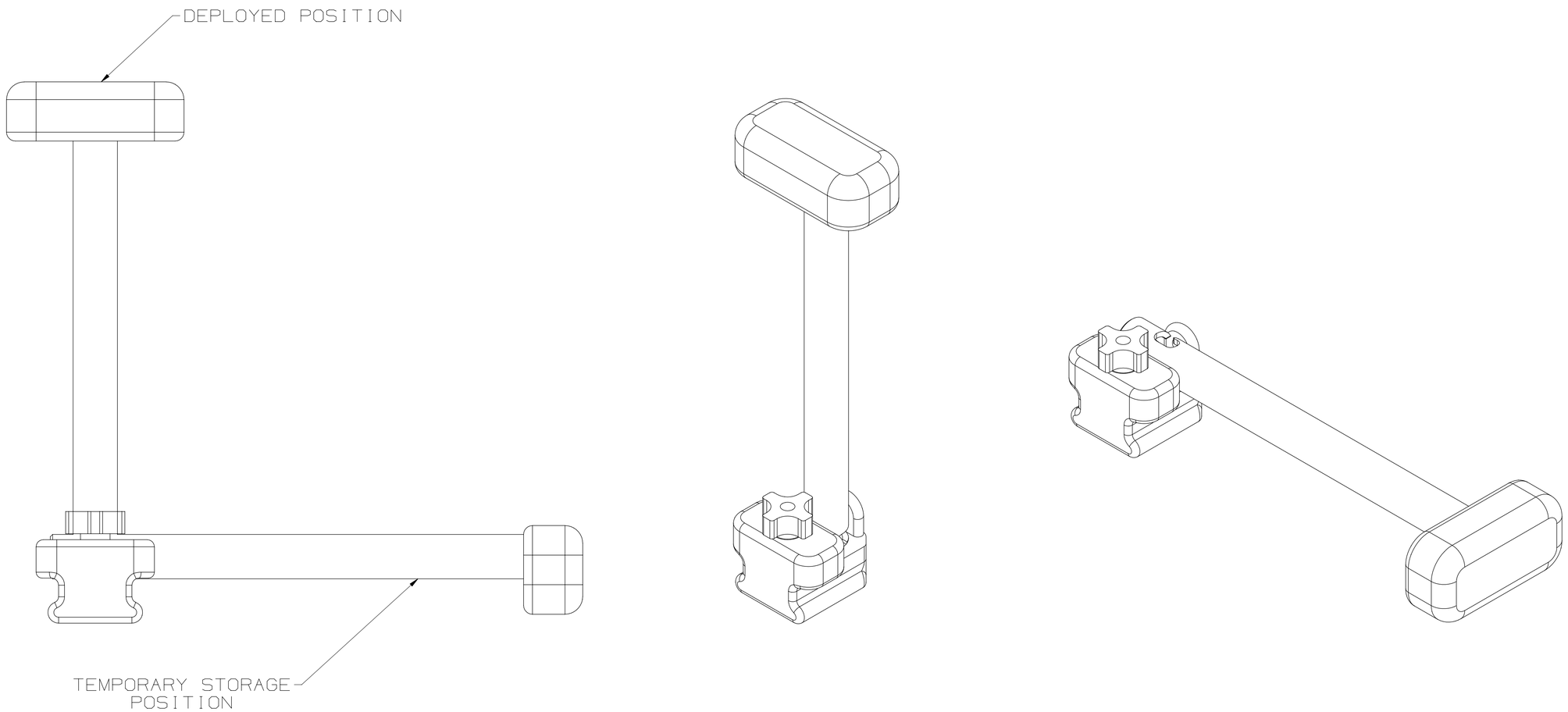

COLLAPSIBLE HEADREST